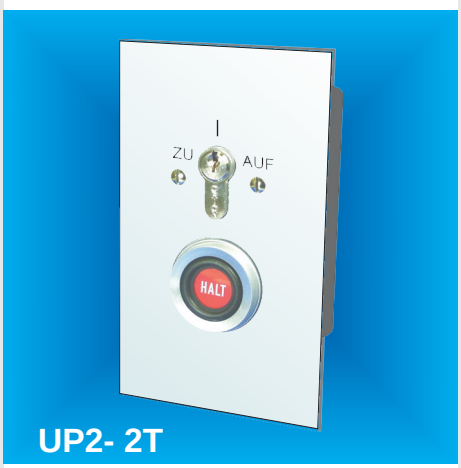


**1seitiger Tast-Kontakt**
**ein- oder zweipolig**
**mit Drucktaster ZU oder HALT**
Schlüssel geht nach Kontaktgabe selbsttätig in die Abzugsstellung zurück

**One way momentary**
**one or two pole eith**
**push button CLOSE or OPEN**
Key removable after contacting in center position

**Commande par impulsion**
**d´un seul côté**
**OUVERTURE - Retour à 0**
**un bouton d`arrét**
La clé ne peut être enlevée qu'en position 0

**2seitiger Tast-Kontakt**
**ZU - AUF einpolig**
**mit Drucktaster HALT**
Schlüssel geht nach Kontaktgabe selbsttätig in die Abzugsstellung zurück

**Two way momentary**
**CLOSE - OPEN one or two pole**
**with push button STOP**
Key removable after contacting in center position

**Commande par impulsion**
**de deux côtés avec un bouton d´arret**
**OUVERTURE - FERMETURE**
**Retour à 0 - ARRET**
La clé ne peut être enlevée qu'en position 0

Anstelle der Drucktaster können auch Leuchtmelder oder verrastende Schlagtaster eingbaut werden. Die Typenbezeichnung erweitert sich dann um die Kennung ../L für Leuchtmelder bzw. ../S für verrastende Schlagtaster.

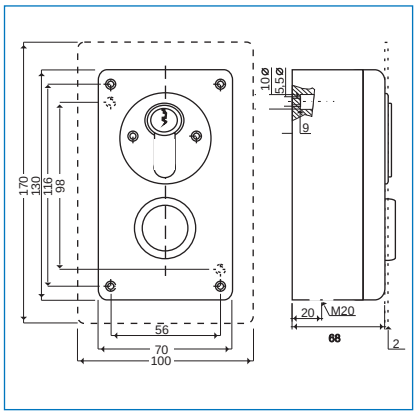


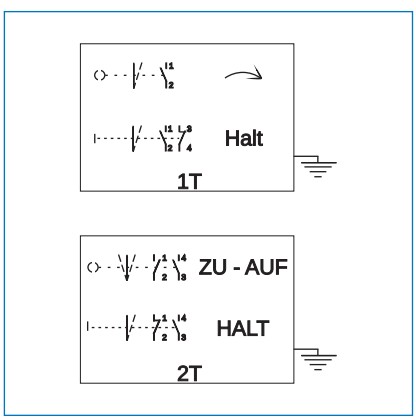


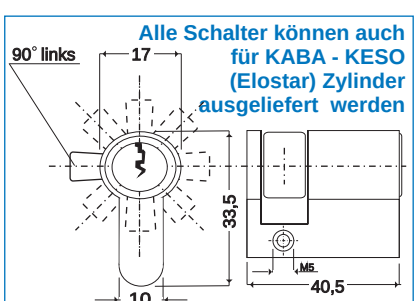


**Alle Schalter können auch für KABA - KESO (Elostar) Zylinder ausgeliefert werden**

**Profil-Halbzylinder aller Fabrikate nach DIN 18252 mit jeder Schließbartstellung sind einbaubar**

**Technische Daten:**

Schutzart IP 55
I th 16A
AC 3
Für Wechselstrommotoren 230V

1-phasig 1-polig bis 1,5kW=6,5A
1-phasig 2-polig bis 2,2kW=9,5A

**Schalter entsprechen den VDE-Vorschriften 0660 sowie**